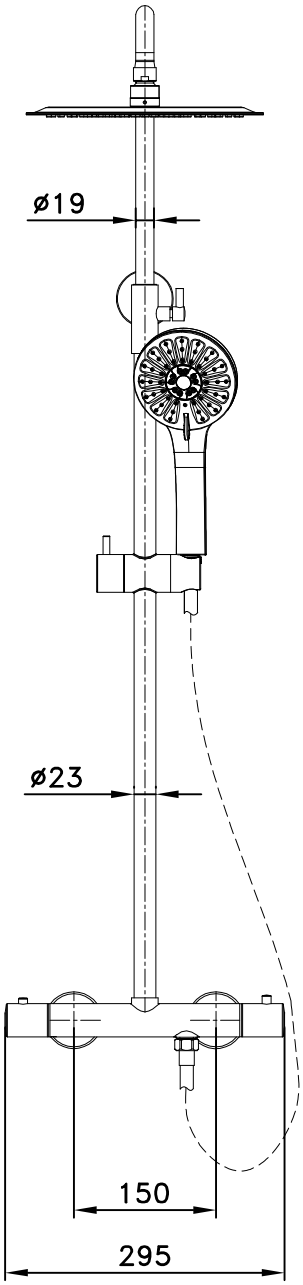
ø19
ø23
150
295

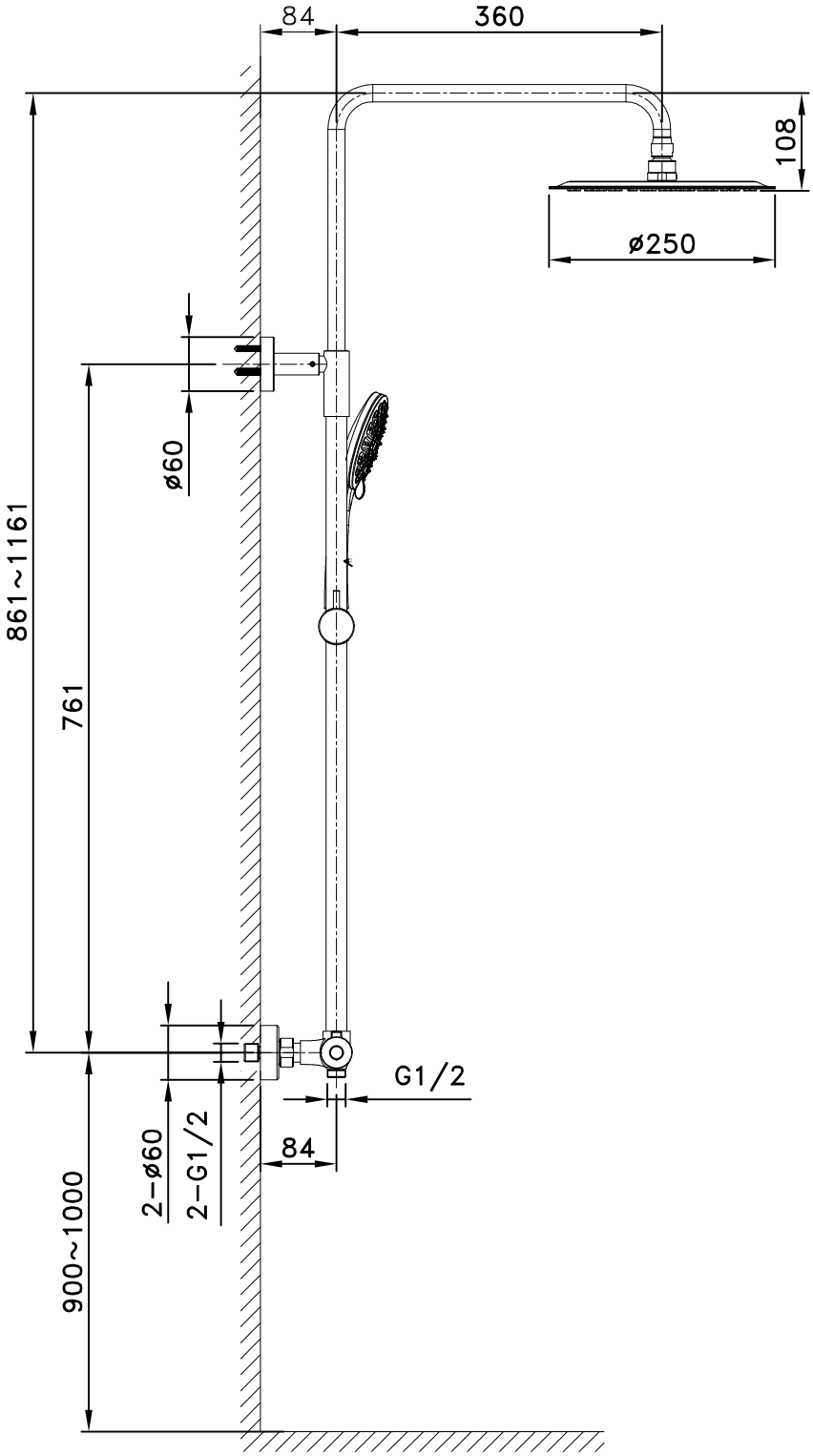
84
360
108
ø250
ø60
861~1161
761
G1/2
84
2-ø60
2-G1/2
900~1000